S/RNo. RE 22016

5704	マーキング
5710	トルク選別
6077	製品検査
6890	包装
6990	完成品倉庫

M/K NO
4399

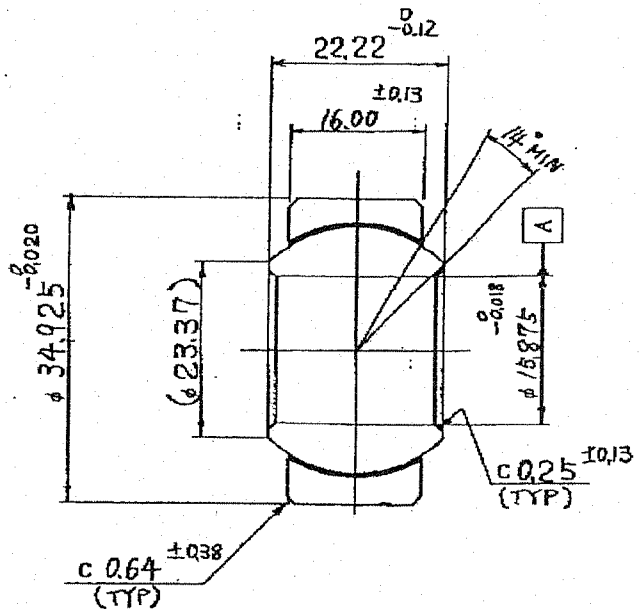

注　記1　適用仕様書：

2　表面あらさ：ボール球面は 0.2a ボール内径面・端面および
レース外周面は 0.8a その他は 3.2a MAX

3　マーキング：下記の通りエレクトロエッチにてレース外周面に表示する

4　トルク：1～5 IN.LBS

5　寸法：ミリ表示とする

6　外観：ばり，割れ，傷，さび等有害な欠かんのないこと

7　潤滑：ドライ

8　包装：ポリ袋個装

9　表示：化粧箱の表（又は裏の表）には数量，NMB P/N 潤滑剤名
製番，包装年月，NMB，JAPAN を表示する。

Radial static limit load = 232630N
Axial static limit load = 34383N

NMB-Minebea UK Ltd.
UNCONTROLLED COPY

			"ABWT12-1-2001, NMB"	部品番号 ABWT12-1-2001
LOLACAR 客先	客先図番	序(英文)有り REV	マーキング	図番 241-0403-03

NTTメールシステム FROM 10302 (ID=10-0176) TO 70111( ) PAGE 003/003
92年11月21日; 17時06分; #3/ 3
第2製図部