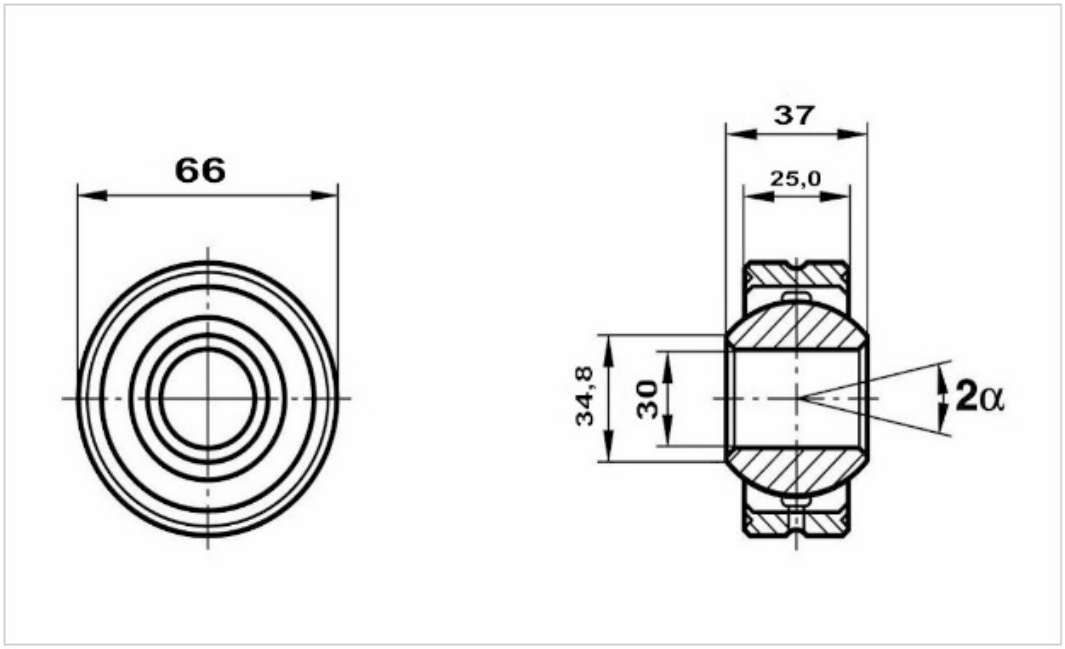

FLURO-No. GLXS 30

statische Tragzahl C_o kN static load C_o kN	dynamische Tragzahl dynamic load C kN	zulässige Drehzahl limiting speed rev/min	Stückgewicht gr. / lb. part weight gr. / lb.
381,0	64,0	370	540 / 1,19